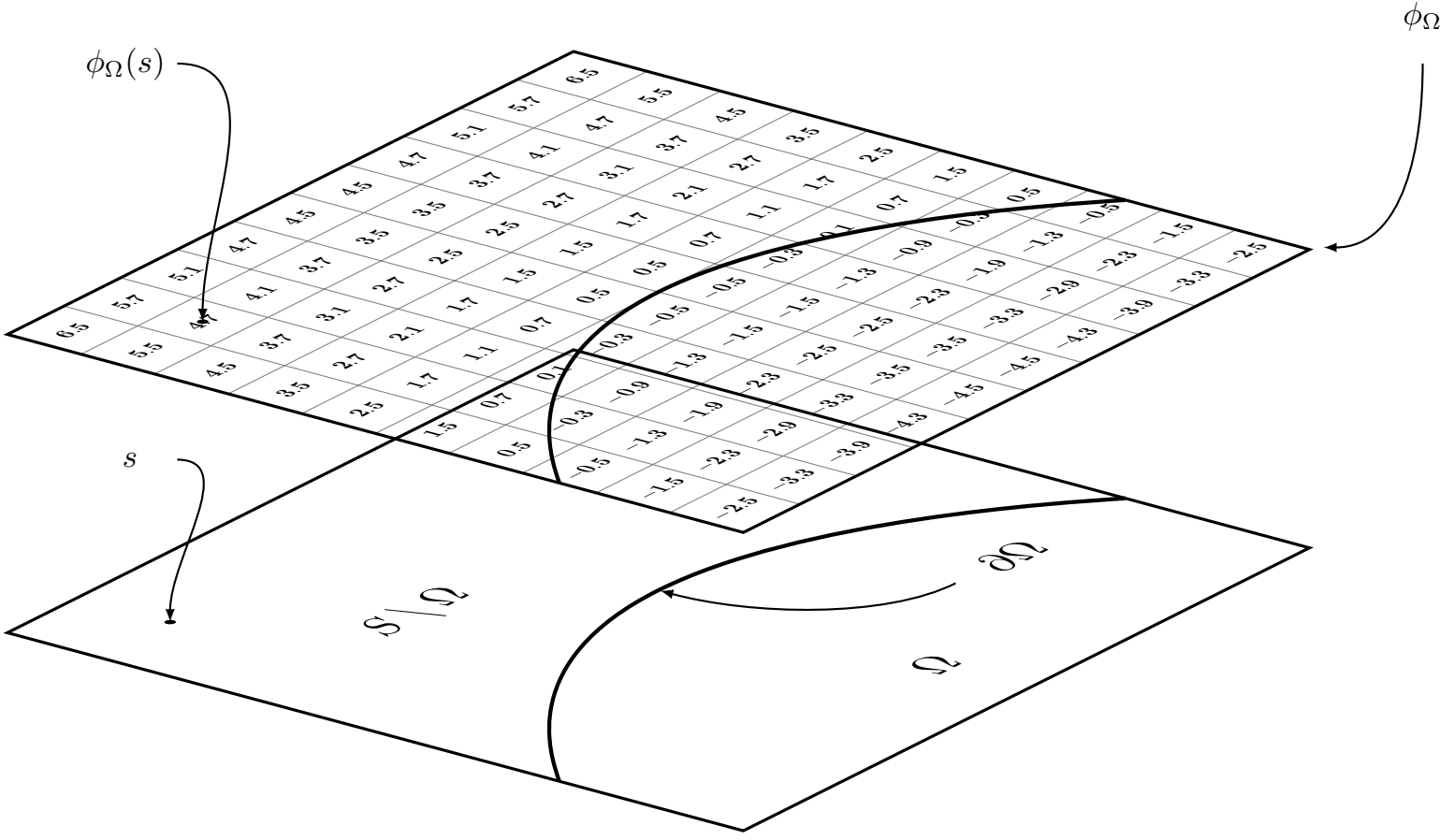
$\phi_\Omega(s)$
ϕ_Ω
s
$\Omega \setminus s$
$\partial\Omega$
Ω